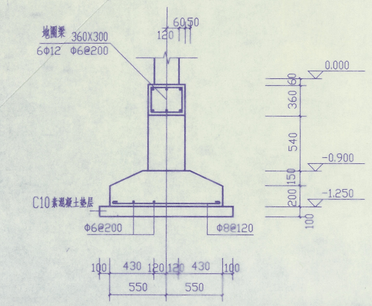

1—1

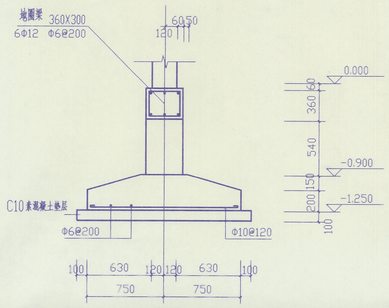

2—2

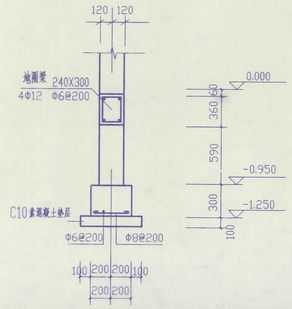

3—3

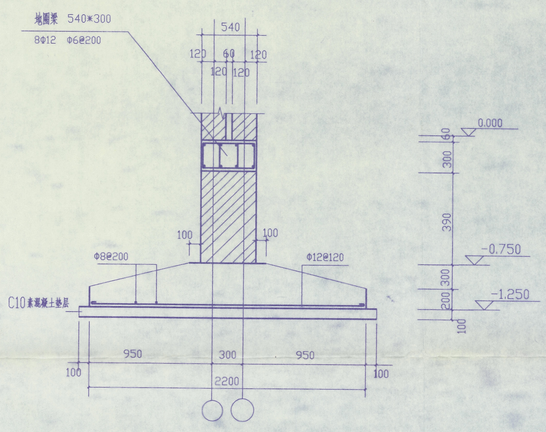

双墙基础

1:30

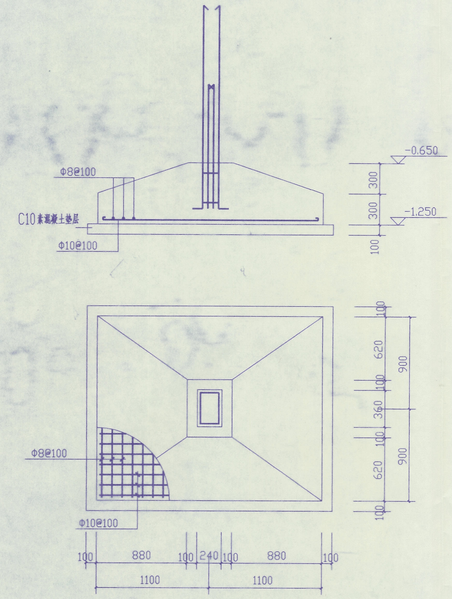

ZJ1 1:30

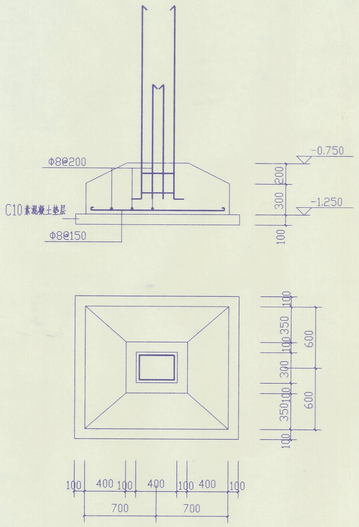

ZJ3 1:30

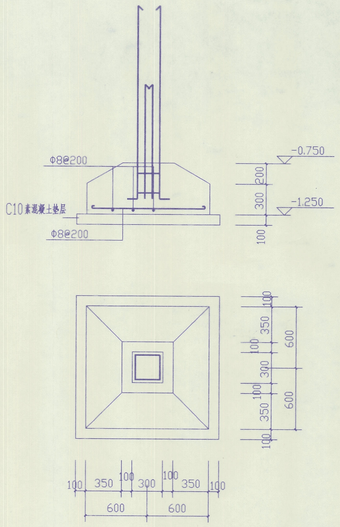

ZJ2 1:30

基础施工说明

1.	基础埋深0.8米，并应挖到岩石，室内外高差0.45米，±0.00现场商定。
	基槽挖至设计标高通知各有关单位验槽。
2.	基础下设100厚C10素砼垫层及100厚碎石垫层。
3.	砼 C20. Φ示Ⅰ级钢，Φ示Ⅱ级钢，基础砼保护层厚35.
4.	砖基础为：M10水泥砂浆砌MU10机砖，双面粉20厚1：2水
	泥防水砂浆。
5.	地圈梁、圈梁及构造柱构造要求详见徐XK－1图集。
6.	未编号柱为GZ1a.
7.	GZ1a.GZ1b.GZ2c.详见徐XK－1图集，并从砼基础
	底板内生根。
8.	GZ1构造柱构造要求详见徐XK－1图集。
9.	120厚隔墙基础详建图集苏J9504－12.
10.	一层部分应待主楼主体完成后方可施工。
11	本工程应进行沉降观测并记录归档备查。

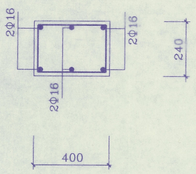

GZ1

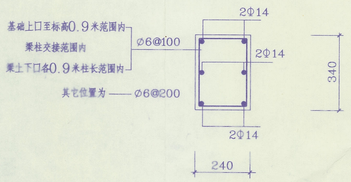

Z—1

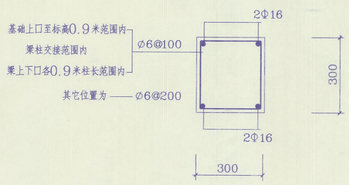

Z—2

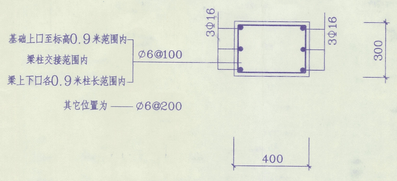

Z—1

铜山县建筑设计院				工程名称	铜山县房管局——徐州师范大学学生公寓3号楼	设计编号 TS00134
建筑	胡德建	项目负责人	胡德建	图纸内容	基础详图 基础施工说明 GZ1.Z-1.2.3.	图纸编号 结2
结构	黄昌贤	校复核	卢东永			
水暖	刘旭秀	技术负责人	黄昌贤			日期
电照	陈	制图	黄昌贤	院长	单位	2000.11